Прес-підбирач для квадратних тюків

QUADRANT

4000

CLAAS

Продуманий. QUADRANT 4000.

Зразкова модель.

17 років тому на ринку було представлено QUADRANT 1150 —, прес-підбирач для підприємств, які приділяють особливу увагу максимально дбайливому поводженню з кормовою масою.
У 2014 році CLAAS випускає послідовника цієї еталонної моделі. Для підприємств у гірській та похилій місцевості, які працюють із маленькими тракторами, а особливо підприємств, які спеціалізуються на утриманні коней, ця машина з подавальними граблинами виступає справжньою знахідкою QUADRANT.

Формати за індивідуальними вимогами.

Завдяки найвищій щільності пресування можна здійснювати точне формування сінажу, сіна й соломи з можливістю регулювання як щільності пресування, так і довжини тюків відповідно до потреб.

Концентрована якість.

QUADRANT 4000 вражає: стабільне підбирання маси. Високий ступінь ущільнення. Міцно зв'язані квадратні тюки завдяки високопотужному вузлов'язачу CLAAS.
Окрім цього QUADRANT 4000 забезпечує найвищу якість корму. Технологія подавальної граблини дозволяє зберегти первісну довжину стебла. Маса листя не пошкоджується і зберігається в оптимальному вигляді. Тільки так можна досягти відмінної якості кормів. Завдяки мінімальному потраплянню пилу під час пресування QUADRANT 4000 є оптимальним прес-підбирачем для підприємств, котрі мають стадо коней. До того ж завдяки використанню прес-пакетів значно полегшується порціонування раціону для коней — один пакет приблизно відповідає денній порції корму.

Новинка: CEMIS 700.

Термінал керування зі зручним інтерфейсом користувача й кольоровим сенсорним екраном великого дисплея дуже високої роздільної здатності. Термінал сумісний з ISOBUS і різними системами камер. Лічильник завдань на 20 місць реєструє важливі показники щодо кількості тюків і часу роботи.

Усе найкраще поєднано в новому дизайні.

QUADRANT 4000 **6**

Техніка **8**
Підбирач | Навіска 10
Подавальна граблина 12
Привод 14
Вузлов'язач | Обв'язування 16
Канал просування | DUOPACK 18

Керування **20**
CEMIS 700 22
Технічне обслуговування 24

Використання **26**
Звіт про виконання роботи 28
FIRST CLAAS SERVICE® 30

Технічні характеристики **32**

Безкомпромісна якість.

		Сторінка
1	Розмір тюка 80 x 50 см	8
2	Підбирач робочою шириною 2,00 м	10
3	Регульоване за висотою дишло	11
4	Необслуговувана 2-тактна подавальна граблина CLAAS із 5 пальцями	
5	Нова муфта подавальної граблини з 4300 Нм	14
6	122 ходи граблини за хв із 61 ходом поршня за хв	14
7	Чотири нові одинарні вузлов'язачі	17
8	Два вентилятори для очищення вузлов'язачів	17
9	Нова система захисту між вузлов'язачем і голкою	17
10	Поворотні контейнери зі шпагатом для кращого доступу	17
11	Підбирач тюків DUO PACK	19
12	НОВИНКА: CEMIS 700	22
13	Нова система централізованого змащування (опціонально)	24

Рішення, що реально працюють.

QUADRANT 4000 показує себе справжньою знахідкою в щоденній експлуатації на багатьох сільськогосподарських підприємствах, особливо підрядних і конярських. Ідеальна прямокутна форма тюків обумовлює безліч переваг на практиці. Завдяки найвищій щільності пресування можна здійснювати точне формування сінажу, сіна й соломи з можливістю регулювання як щільності пресування, так і довжини тюків відповідно до потреби.

Точна форма.

Завдяки досконалій технології подавальної граблини QUADRANT 4000 пресує ідеальні корми для жуйних тварин, передусім для коней.

Його особливість: система подавальної граблини не пошкоджує стебла. Завдяки цьому QUADRANT 4000 пресує тюки без пилу.

А формат тюків 0,80 x 0,50 м дозволяє легко перевантажувати їх у хліву.

Максимальна продуктивність живильного апарата.

Ідеальне згрібання.

Концепція QUADRANT 4000 із широким підбирачем забезпечує надзвичайний потенціал підбирання. Поворотні копіювальні колеса гарантують завжди точне копіювання рельєфу підбирачем. За малої довжини рослинної маси відбійний щиток підбирача дбає про оптимальне підбирання й транспортування до подавальної граблини. Ширококутний карданний вал забезпечує передачу зусилля й плавний хід.

Тому QUADRANT 4000 абсолютно акуратно й ґрунтовно справляється зі збиранням врожаю — навіть на звивистих шляхах або невеликих ділянках.

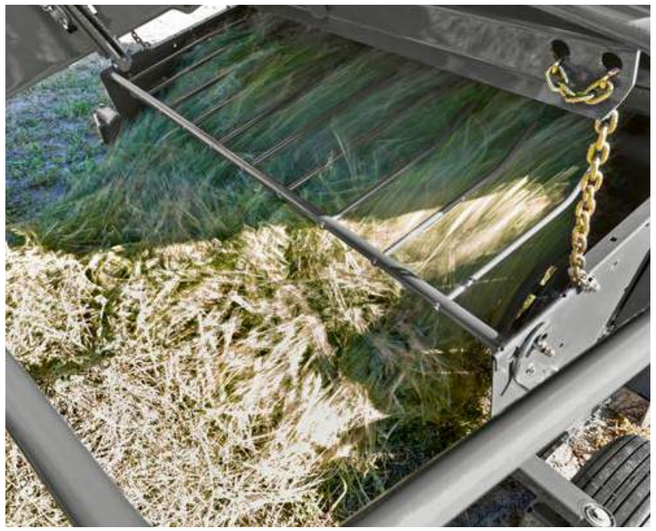

Найвища якість роботи.

Підбирач робочою шириною 2,00 м закладає основу продуктивності та надійності. Інженери CLAAS тут постаралися особливо сильно. Чотири ряди пальців підбирача й оптимальна відстань між пальцями забезпечують особливо ґрунтовне згрібання. Для тривалої роботи під таким високим навантаженням подвійні граблини на чотирьох міцних тримачах щільно пригвинчені до U-подібного профілю зі зберіганням повної доступності для технічного обслуговування. Позаду широкого підбирача два бокові подавальні шнеки подають рослинну масу по всій ширині каналу пресування. Це дозволяє створювати на краях особливо щільні тюки, які відзначаються високої стійкістю під час транспортування і зберігання.

Ідеально розвантажений.

Амортизатори та розвантажувальні пружини запобігають розгойдуванню підбирача навіть під час швидкого руху на хвилястому ґрунті.

Слушна висота для валків будь-якого розміру.

Як тягнути QUADRANT, на звичайному або маятниковому причіпному пристрої — вирішувати вам. Дишло на нарізному з'єднанні дозволяє припасовувати його до тракторів будь-якого розміру та різних варіантів причепів. Гідравлічна опорна лапа полегшує навіску на тягач.

Ніякого пилу навіть без різання.

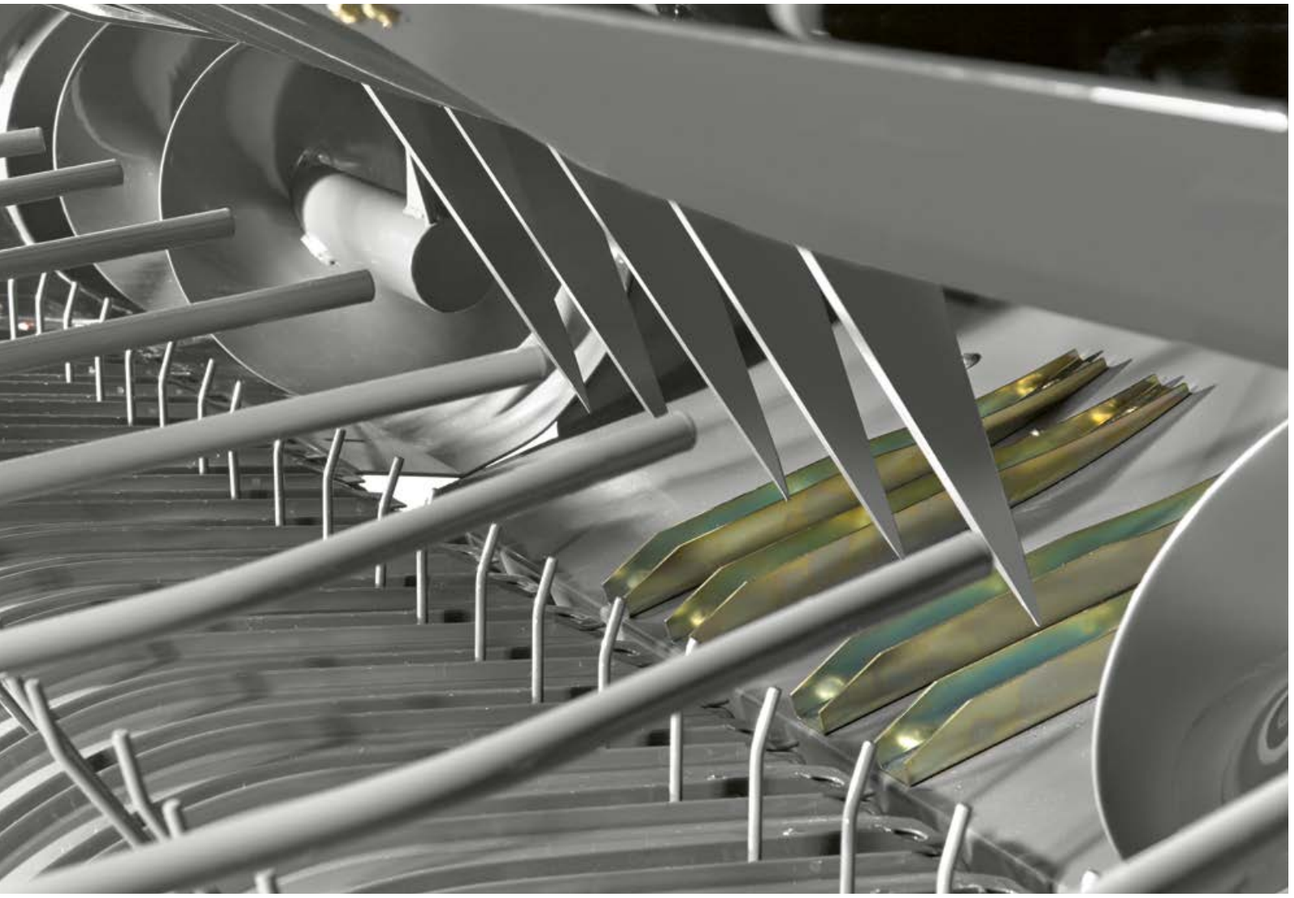

Максимально дбайливе поводження з кормовою масою.

Роблячи 122 ходів за хвилину, подавальна граблина подає рослинну масу в напрямку камери пресування. Типова 2-тактна подавальна граблина CLAAS із п'ятьма пальцями розташована безпосередньо за підбирачем, що завдяки короткому шляху забезпечує максимально дбайливе поводження з кормовою масою в сіні та в культурах із великим покриттям листям, наприклад люцерні. Вона подає рослинну масу вертикально, не допускаючи перекручування. Завдяки однорідній структурі пресс-пакетів тюк оптимально вентилюється попри високу щільність пресування.

Максимальна якість кормової маси.

У конярстві до якості кормів ставляться надзвичайно високі вимоги. Маса листя як джерело протеїну є важливою складовою корму, зберегти яку дозволяє дбайливе пресування в QUADRANT 4000. Не менш важливим є те, що завдяки дбайливій обробці кормова маса практично не містить пилу.

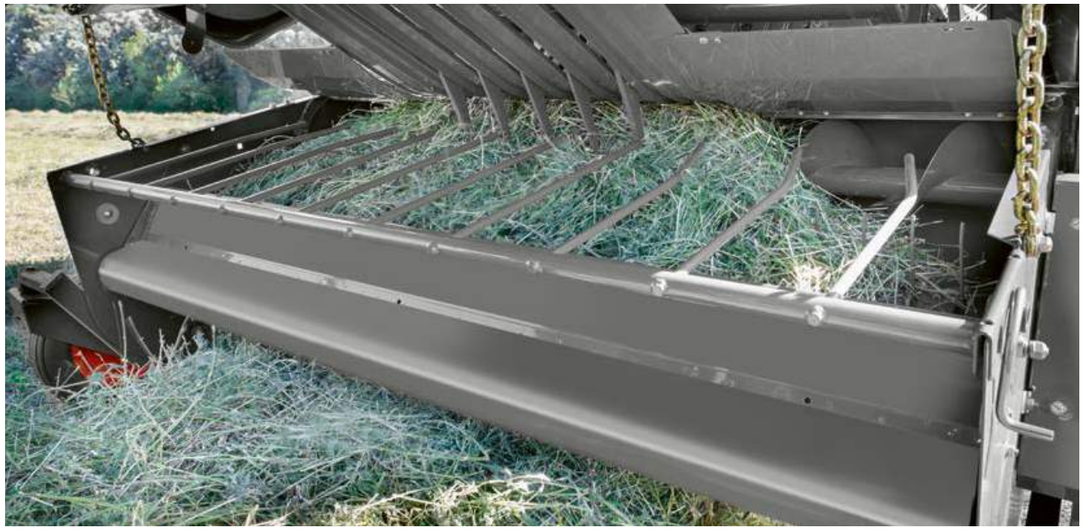

Розумний захист.

Чітке розділення.

QUADRANT 4000 відзначається дуже простою конструкцією. Все до останньої деталі в ньому зрозуміло й доступно розташовано, швидко і зручно для технічного обслуговування. Щоб ви витрачали свій дорогоцінний робочий час на пресування, а не на докучливі роботи з техобслуговування. Прямолінійний малозношуваний привод забезпечує високу експлуатаційну надійність. Міцний центральний редуктор розподіляє потужність привода на окремі агрегати.

61 потужний хід поршня на хвилину дає максимальне ущільнення й відмінну пропускну здатність для будь-якої рослинної маси. З піками навантаження під час пресування QUADRANT справляється без напруги, адже маса маховика в 170 кг із крутним моментом 2800 Нм за головним редуктором забезпечує баланс, а відповідно й плавність ходу. Для вас це означає експлуатаційну надійність і більшу кількість тюків на годину.

Безпека без перерв.

Технологія безпеки найвищого рівня гарантує безперебійну роботу. Геніальний привод подавальної граблини, голок і вузлов'язачів за допомогою валів і редуктора забезпечує безпечну максимальну продуктивність. Запобіжна муфта головного редуктора захищає прес від можливих пошкоджень затягнутими сторонніми предметами.

Інтерактивний зв'язок.

Додаткова вимикальна кулачкова муфта подавальної граблини надійно запобігає «наїзду» машини. Коли через забиття подавальної граблини спрацьовує вимикальна кулачкова муфта, керований через редуктор подавальної граблини підбирач вимикається. Механізатор отримує сигнал через CEMIS 700 і зменшує частоту обертання, після чого може знову приступати до роботи, не залишаючи місце. Ви здобуваєте цінний час.

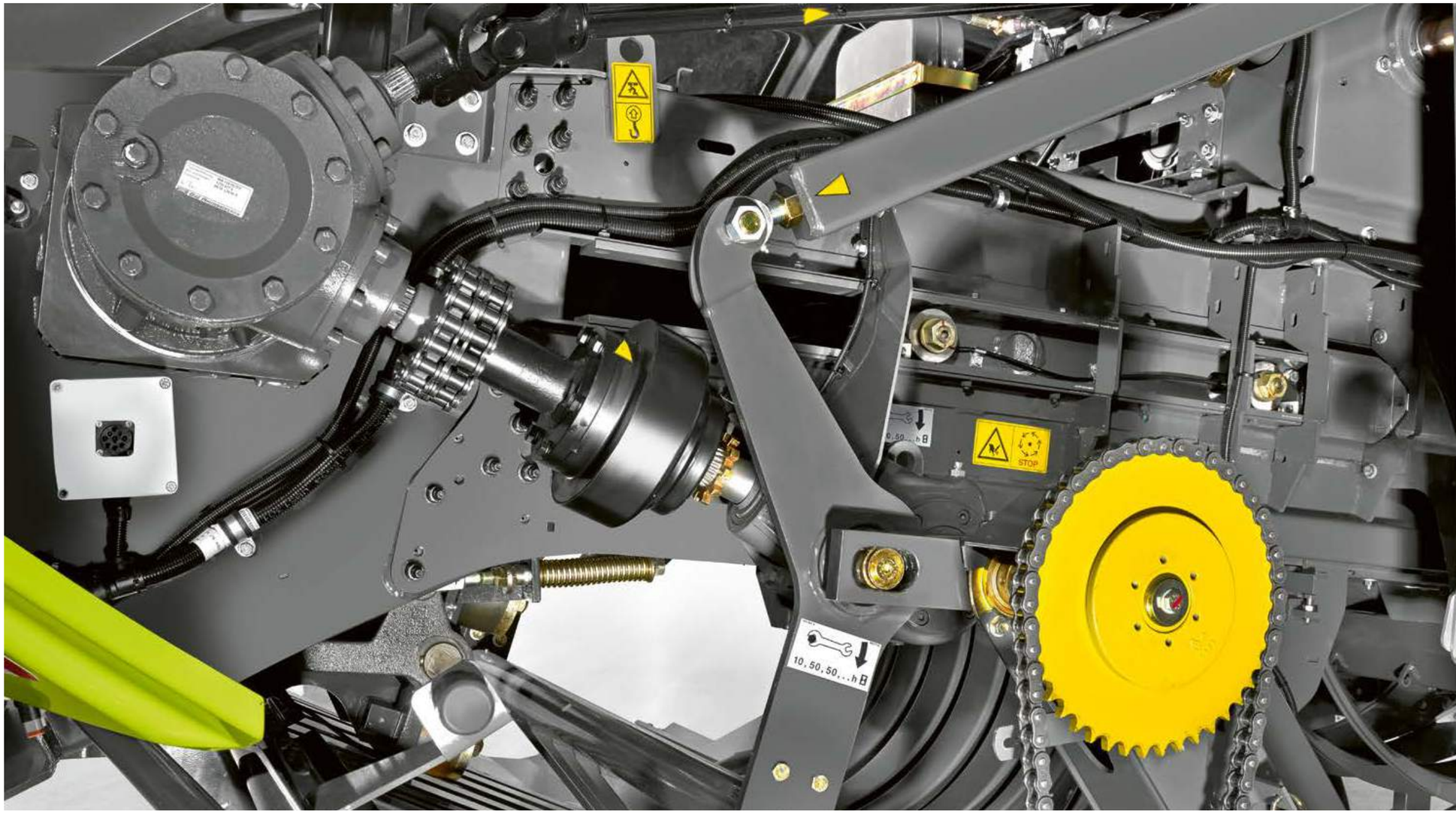

Вимикальна муфта також захищає поршень преса від перевантаження. Після падіння частоти обертання вала відбору потужності всі запобіжні муфти автоматично знову входять у зачеплення. У разі неполадки вам навіть не потрібно вставати з сидіння трактора.

Спеціальний захист.

Додаткова спеціально налаштована вимикальна муфта на 4300 Нм ефективно захищає подавальну граблину й надійно запобігає «наїзду» машини. Запас крутного моменту в 26 % гарантує високий рівень потужності, створюючи першокласний комфорт керування.

Міцне з'єднання.

Нова проклепана передня рама із такою ж проклепаною середньою частиною уможливлюють, як і на всіх інших прес-підбирачах QUADRANT, більшу еластичність і вищу міцність на зсув.

Ідеальні вузли.

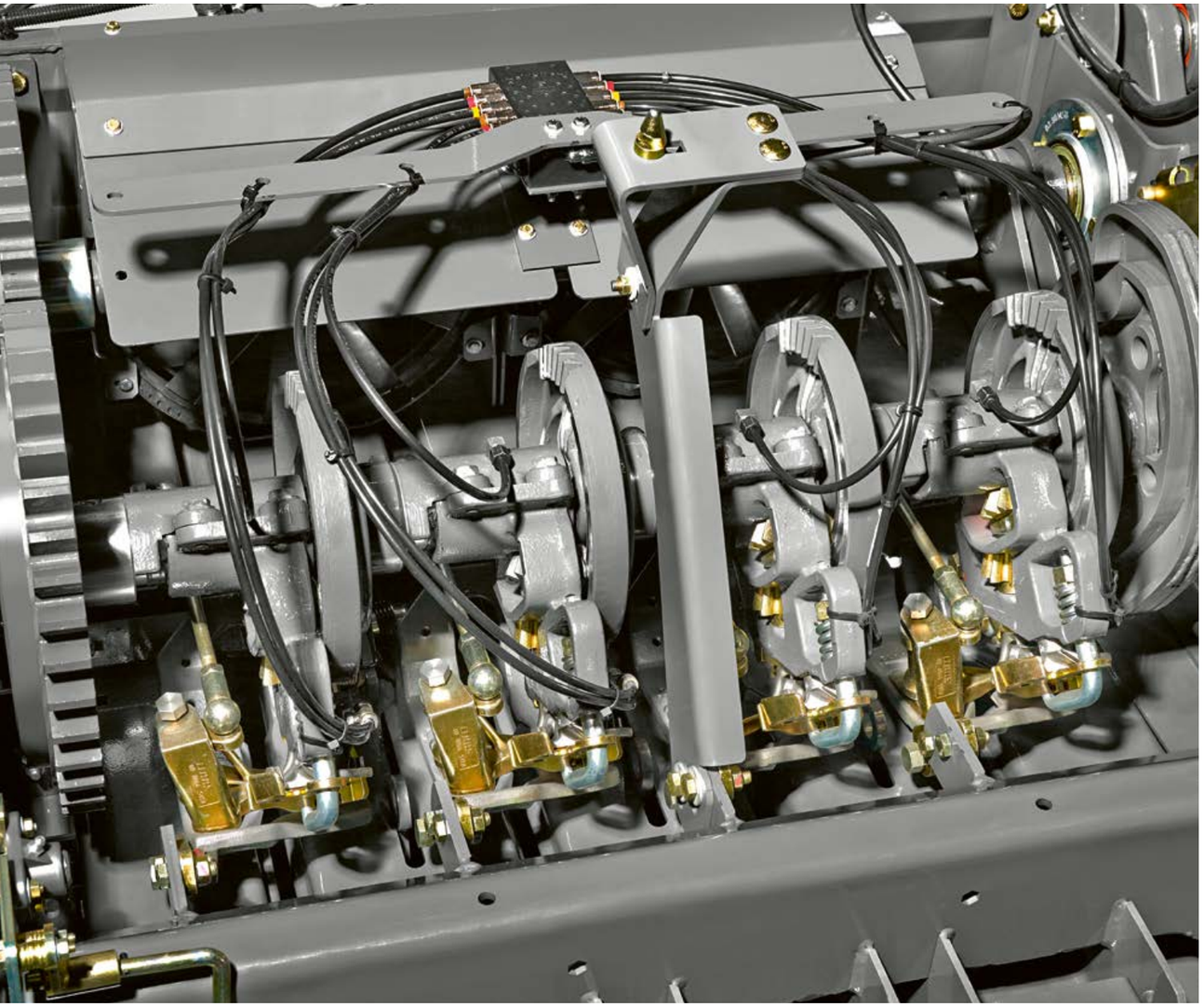

Вузлов'язач CLAAS.

Прес-підбирачі CLAAS неможливо уявити без легендарного вузлов'язача CLAAS. Одинарний вузлов'язач був першим патентом компанії CLAAS, у 1921 році його відзначено медаллю Німецького сільськогосподарського товариства. До цих пір компанія CLAAS залишається єдиним виробником сільськогосподарських машин, що самостійно розробляє та виготовляє свої вузлов'язачі.

Вузлов'язач CLAAS став вирішальним фактором успіху прес-підбирачів CLAAS у минулому та забезпечує абсолютно надійні вузли й сьогодні.

Акуратність.

Подвійний вентилятор TURBO FAN звільнює зону вузлов'язача від частин стеблин, короткої соломи й пилу. Це гарантує найкращу якість роботи та функціональну надійність навіть у дуже сухому середовищу. Вивільнюється час, який би було втрачено на очищення.

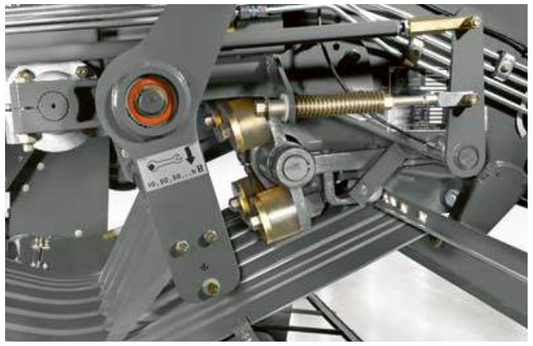

Економічність.

Шпагат CLAAS розроблено спеціально для вузлов'язача CLAAS. Він дуже міцний на розрив і одночасно настільки м'який, що зношення вузлов'язача є мінімальним. Поповнюючи запас кожного разу, можна зв'язувати між собою по чотири котушки шпагату на вузлов'язач і не міняти їх — це дає економію часу. Збалансоване співвідношення між високою міцністю вузлів і продуктивною довжиною на кг робить шпагат CLAAS розумним із економічної точки зору вибором. Слушний шпагат CLAAS пропонується для будь-якого прес-підбирача та для різних умов застосування.

Надійне обв'язування.

Високопродуктивні вузлов'язачі CLAAS підкуповують своїми незрівнянно міцними вузлами. Чотири вузлов'язачі безпосередньо врухомлюються одним карданним валом і працюють надзвичайно швидко, дуже точно й надійно. Нова концепція вузлов'язача з активним натискачем шпагату, агресивною притискною планкою та електромеханічним запуском обв'язування підвищує надійність зв'язування за будь-яких умов. Прямий привод забезпечує безперервну синхронізацію між поршнем і голками. А в разі зупинки голок у каналі пресування поршень автоматично блокується, щоб уникнути зіткнення з голками.

Продуктивність.

Великі контейнери зі шпагатом у QUADRANT 4000 можна відкидати вбік, завдяки чому шпагат легше проводиться до вузлов'язачів під час поповнення запасу, а машина простіше очищується. Загалом у ньому вміщуються 16 котушок обв'язувального шпагату довжиною від 130 до 150 м/кг. Цього вистачить навіть на довгий робочий день.

Ще одна перевага: вузлов'язачі не створюють небезпечних залишків шпагату, які можуть викликати втрати худоби в разі їх поїдання або збільшувати відходи в разі використання з метою генерації енергії.

Тюки з рівними кутами.

Стабільність форм.

Канал пресування довжиною 2,12 м із високим опором тертю та поршень, що приводиться в дію великим головним редуктором, мають потенціал створення надзвичайно жорстких тюків навіть за високих показників пропускної здатності. Поршень надійно спрямовується чотирма великими ходовими роликами й, разом із регульованими бічними планками, забезпечує ідеальну щільність тюків за будь-яких умов. У малих прес-пакетах солома, сіно або силос ущільнюються за рекордний час: 61 ходів поршня на хвилину та подача гідравлічного тиску зверху гарантують оптимально високе рівномірне ущільнення тюків на кубометр.

Компактність.

За допомогою пульта керування ви в будь-який момент можете легко й швидко відрегулювати тиск пресування відповідно до наявних умов. Зірочка розташована в оптимальному положенні для точного контролю налаштованої довжини тюка — її можна вибирати в широкому діапазоні від 0,70 до 2,40 м. Компактні й щільні тюки з рівними кутами залишають канал пресування та скидаються на поле по скатній дошці.

Нова концепція каналу для високої щільності.

У каналі пресування рослинна маса сильно стискається й у результаті гідравлічного регулювання напірного каналу з кабіни спресовується до жорстких міцних тюків. Для кожного тюка забезпечується однакова, максимально можлива щільність за незмінної довжини. Найкращі передумови для збалансованого й безперешкодного перевантаження на вантажний автотранспорт.

Акуратне укладання.

Важливо для всіх, хто виконує підрядні роботи з пресування: з доступним як опція виштовхувачем тюків ви повністю спорожнюєте канал пресування, адже він викидає й останні два тюки.
Не залишається нічого, що потрібно було б очищувати, наприклад перед закладенням на зимове зберігання.
Керування виштовхувачем тюків здійснюється безпосередньо ззовні на прес-підбирачі.

Скатна дошка дбайливо укладає готові тюки на поле.

Два за один раз.

Із причепленим підбирачем тюків DUO-PACK ви завжди укладаєте в штабель два тюки один над одним, які потім укладаються на полі великорозмірними штабелями. Завдяки цьому ви отримуєте штабелі шириною 80 см і висотою 100 см, які за допомогою відповідних механізмів захоплення можна цілком навантажувати на засоби для транспортування.

Зручне керування з новим CEMIS 700.

НОВИНКА

Вартий кожної сплаченої копійки. CEMIS 700.

Зручна альтернатива.

Необхідність часто виходити з кабіни не тільки розхолоджує, але й знижує денний виробіток. Тому ми подбали про те, щоб ви могли зручно контролювати основні параметри свого QUADRANT із кабіни. З новим CEMIS 700, який підтримує ISOBUS, це зараз дуже просто.

Завдяки меню діагностики ви ніколи не втратите контроль за станом свого прес-підбирача. Воно надає вам інформацію про основні показники частоти обертання преса, а також містить систему попередження про розрив шпагату.

Застосовуючи різні пункти меню ви керуєте прес-підбирачем за своїми потребами. Спочатку ви налаштовуєте тиск пресування, інтервали змащування й довжину тюка. Під час роботи ви можете дотиком задавати довжину тюка й тиск пресування, ініціювати обв'язування, зчитувати кількість ходів поршня, зберігаючи в полі зору індикацію праворуч/ліворуч.

Ви можете оснастити свій QUADRANT опціями, які будуть відображатися в CEMIS 700:
- Датчик вологості
- Система автоматичного централізованого змащування
- Регулювання довжини тюка та індикація довжини тюка
- Індикація праворуч/ліворуч
- Налаштування довжини тюка
- Регулювання інтервалу змащування
- Індикація залишкової вологості матеріалу
- Керування завданнями

Для реєстрації завдання вам доступні 20 вкладок пам'яті для користувача. У них зберігаються необхідні для розрахунків дані тривалості роботи й кількості спресованих тюків по кожному користувачеві.

Кожен тюк такої довжини, як вам потрібно.

Зірочка надійно вимірює довжину тюків, забезпечуючи рівномірність розмірів.

Стандартно:
- Налаштування тиску
- Індикація друку
- Меню лічильника з 20 коморками пам'яті
- Індикація кількості ходів поршня
- Індикація поточного тиску пресування
- НОВИНКА:
- Сенсорний екран
- Приємне відчуття на дотик
- Підтримка камери
- Сумісність із ISOBUS

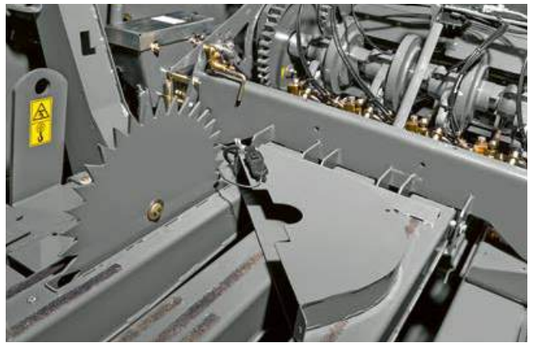

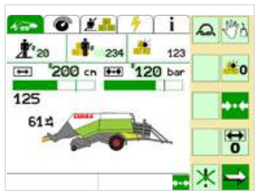

Робоче меню:
тиск пресування, кількість ходів поршня на хвилину, кількість тюків, кількість користувачів.

Як опція: індикація довжини тюка, налаштування довжини тюка, індикація праворуч/ліворуч, датчик вологості, датчик скидання тюків.

Меню завдань:
можливість зберегти до 20 завдань. Також містить, зокрема: загальну кількість годин, кількість тюків

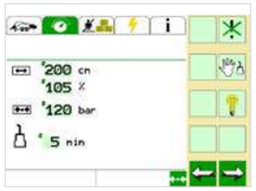

Меню налаштувань:
тиск пресування, інтервали змащування, довжина тюка (опція)

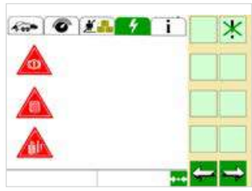

Меню інформації:
це меню надає вам інформацію про найважливіші показники частоти обертання вузлів пресів. Йдеться, наприклад, про частоту обертання головного редуктора та підбирача.

Важлива кожна хвилина.

Він заощаджує час.

Простої коштують грошей, їх необхідно уникати. Тим важливішим є те, що догляд за машиною та її технічне обслуговування виконуються так же без проблем і швидко, як і збирання врожаю взагалі.

Він змащується самостійно.

У принципі, можна було взагалі обійти питання технічного обслуговування. Бо для володарів QUADRANT це взагалі не є питанням.

У QUADRANT 4000 все зроблено так, щоб технічне обслуговування було виконувати зручно, або в ньому взагалі не виникало необхідності.
– Приводи й запобіжні муфти працюють в оливній ванні
– Привод має мінімальну кількість рухомих деталей

QUADRANT 4000 найкращим чином оснащений для виконання важких та тривалих завдань: доступна як опція система автоматичного змащування забезпечує мастилом усі найважливіші частини машини — подавальну граблину й голки, поршень і вузлозв'язувач. Зі свого 2-літрового бака система автоматичного централізованого змащування змащує QUADRANT в 45 точках. Інтервали змащування налаштовані на заводі.
Опція: можливе регулювання інтервалів змащування відповідно до потреби та складності завдання безпосередньо на CEMIS 700.

Рух із мінімальним ущільненням ґрунту.

Для мінімального тиску на ґрунт, максимального збереження дернового покриву та плавності руху QUADRANT має одинарну вісь, колеса якої оснащені великорозмірними шинами 500/55 R 20. Вона пропонує максимальну опорну поверхню, що дозволяє зводити до мінімуму шкідливий тиск на ґрунт навіть на дуже легких або вологих ґрунтах.

Відповідає очікуванням.

Якість корму — найголовніше.

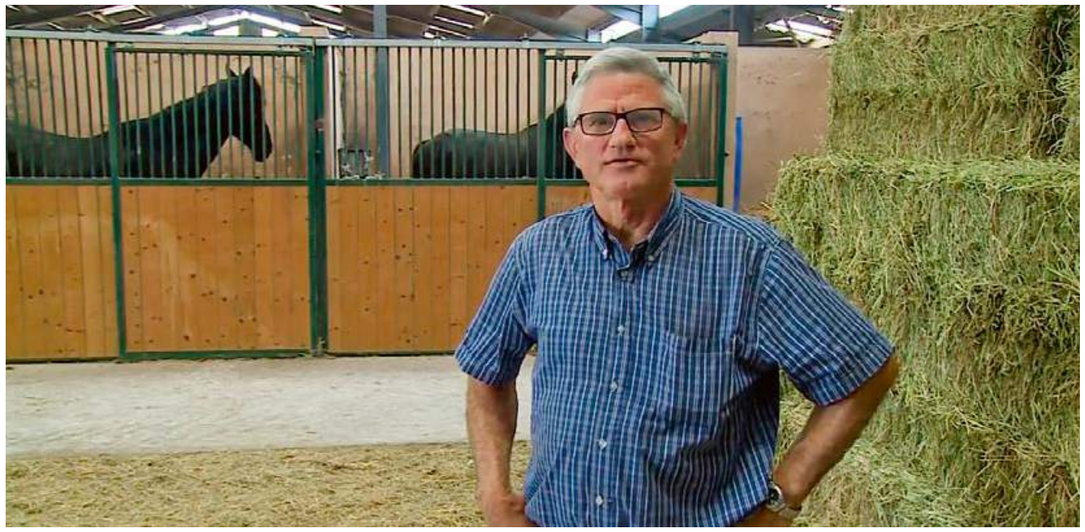

«Технологія подавальної граблини дозволяє зберегти важливі протеїни.»

Жюльєн Ален (Julien Alain) керує господарством кінного двора в французькій комуні Сен-Вікторе поблизу Марселя, в якому тримає приблизно 100 коней. У збиранні врожаю йому допомагає підрядне підприємство Олів'є Борнана (Olivier Bornand) з Тараскона. Олів'є Борнан пресує сіно для конярського підприємства своїм новим QUADRANT 4000. Найголовнішим аргументом тут є дбайливе поводження з кормовою масою, яку забезпечує технологія подавальної граблини QUADRANT 4000. «Люцерна як джерело протеїну грає дуже важливу роль у харчуванні бігових коней», — пояснює нам Жюльєн Ален. Олів'є Борнан додає: «Вирішальне значення для люцерни має те, що листя має залишатися на стеблі. Перевага QUADRANT 4000 в тому, що їстівне стебло затягується на повну довжину, не розриваючи лист. Рослинна маса подається граблиною. У кормі для тварин особливо важно зберегти вміст протеїну.»

«Формат дуже практичний для всіх.»

Жюльєн Ален також робить висновок: «Тюки 80/50 мають велику перевагу, оскільки такий розмір дозволяє переміщати їх маленькими тракторами, або навіть руками.» Менший розмір тюків є важливим робочим фактором саме для підприємств, які тримають коней. Окремі прес-пакети також мають практичний формат. Передусім під час першого зрізання. «Пакети найкращим чином підходять для наших постійних клієнтів, адже вони покривають об'єм щоденного раціону одного коня», — розповідає Олів'є Борнан.

«Дуже простий у керуванні й дуже точний.»

Жюльєн Ален по-справжньому оцінив термінал керування QUADRANT 4000. Досі він ніколи таким не користувався, але розібрався дуже швидко. «За допомогою термінала керування я можу налаштовувати довжину своїх тюків, а також тиск пресування в барах. І машина повністю під моїм контролем.» Для Олів'є Борнана як підрядника збільшена щільність соломи відкриває нові ринкові потенціали. Завдяки можливості робити тюки вагою до 240 кг знижуються витрати на транспортування —фактор економії, який не слід недооцінювати.

Жюльєн Ален і Олів'є Борнана єдині в думці: новий QUADRANT 4000 дуже зручний у керуванні й надзвичайно швидкий у роботі. Якість корму на рівні. Без сумнівів, відмінна інвестиція.

Більше сервісу від нас. Більше успіху для вас.

CLAAS ORIGINAL. Для довгого життя машини.

Спеціалісти First CLAAS Service дилерської мережі CLAAS по всьому світу цілодобово забезпечують безперебійне постачання запасних частин і надійний сервіс. Вони завжди готові зі всією пристрастю допомогти вам і вашій машині своїми знаннями й досвідом, постачаючи в найкоротший час деталі CLAAS ORIGINAL, які відзначаються найвищою якістю матеріалів, відмінною роботою та довговічністю.

Гарний сервіс означає передусім: поряд із вами.

Наш центральний склад запчастин у місті Хамм (Німеччина) швидко й надійно постачає будь-які деталі CLAAS ORIGINAL у будь-яку точку світу. Щільність мережі партнерів CLAAS по всьому світу гарантує, що деталі прибудуть на місце в найкоротший строк — де б ви не перебували.

У найкращих руках.

Дилери CLAAS у всьому світі належать до числа найпотужніших сервісних підприємств у сфері сільськогосподарської техніки. Техніки мають відмінну кваліфікацію й оснащені відповідними спеціальними та діагностичними інструментами професійного рівня. Сервіс CLAAS — це високоякісне виконання робіт, які повністю відповідають вашим очікуванням стосовно компетентності й надійності.

Думайте про економію, забезпечте собі успіх!

Зростаючий тиск витрат і вузькі часові рамки в сезон вимагають від вас заходів, які могли б забезпечити експлуатаційну готовність вашої машини далеко за межами перших дванадцяти місяців обов'язкової за законом гарантії. З цією метою компанія CLAAS пропонує індивідуальні й прозорі в фінансовому плані сервісні продукти, які гарантують високий рівень надійності та ефективності. Із сервісних продуктів CLAAS — перевірка після жнив, договір на техобслуговування й MAXI CARE (подовження гарантії) ви складаєте свій індивідуальний сервісний пакет. Для вас це означає передбачувані витрати й мінімальний ризик виходу вашої машини з ладу.

QUADRANT		4000
Навіска		
Частота обертання вала відбору потужності	об/хв	1000
Гідравлічна опорна лапа		●
Шарова зчіпка		○
Гідравлічне з'єднання		1 простої дії та 1 подвійної дії
Підбирач		
Ширина	м	2,00
Ефективна ширина відповідно до DIN	м	1,80
Кількість тримачів пальців		4
Ведення по ґрунту за допомогою двох поворотних копіювальних коліс		●
Подача		
Подавальна граблина з тактовою подачею		2 ●
Подавальні пальці	Кількість	5
Канал пресування		
Кількість ходів поршня	об/хв	61
Тиск пресування макс.	бар	160
Виштовхувач тюків		●
Датчик вологості		○
Розміри каналу пресування		
Довжина	м	2,12
Ширина	м	0,80
Висота	м	0,50
Довжина тюка	м	0,70—2,40
Керування		
CEMIS 700		○
Кабель ISOBUS		●
Система автоматичного централізованого змащування		●
Система ручного централізованого змащування		○
Обв'язування		
Кількість вузлов'язачів		4
Кількість котушок шпагату в контейнері		16 на 11,5 кг
Система очищення вузлов'язача з двома вентиляторами		●
Система очищення вузлов'язача TURBO FAN		○
Скидання тюків		
Скатна дошка для тюків		●
Розміри й вага		
Ширина	м	2,45
Висота	м	2,73
Довжина в транспортному положенні	м	6,63
Довжина в робочому положенні	м	7,75
Висота з DUO PACK	м	3,00
Довжина з DUO PACK	м	9,75
Вага (одинарна вісь)	кг	4210
Вага з DUO PACK	кг	4830
Шини		
Одинарна вісь		500/55 R 20

Компанія CLAAS постійно докладає всіх зусиль, щоб її продукція відповідала вимогам сільськогосподарських виробників. Тому ми залишаємо за собою право на зміни. Приведені дані й ілюстрації є орієнтовними та можуть включати в себе інформацію про спеціальне устаткування, яке не входить у стандартний обсяг поставки. Цей проспект надрукований для поширення в усіх країнах світу. Інформацію про технічне оснащення машин Ви можете отримати з прайс-листів свого дилера CLAAS. На деяких фотографіях обладнання частково зображене без захисних пристроїв. Це зроблено виключно для демонстрації принципу його роботи. Ні в якому разі не робіть цього самостійно, щоб уникнути отримання травм. У всіх інших випадках керуйтеся відповідними вказівками інструкції з експлуатації.

● Серія ○ Опція ◻ Доступно – Недоступно

CLAAS Україна
Пров.Охтирський, 7
03138, Київ
Україна
claas.com
info-ua@claas.com

603016000720 PP LC 0722 / 00 0259 382 0